MICHELINI
SISTEMI STIRANTI DI ALTA QUALITA'
HIGH QUALITY IRONING SYSTEMS

DISEGNO ESPLOSO MODELLO- DESIGN EXPLODED MODEL JEMMA SUPER A-7JS

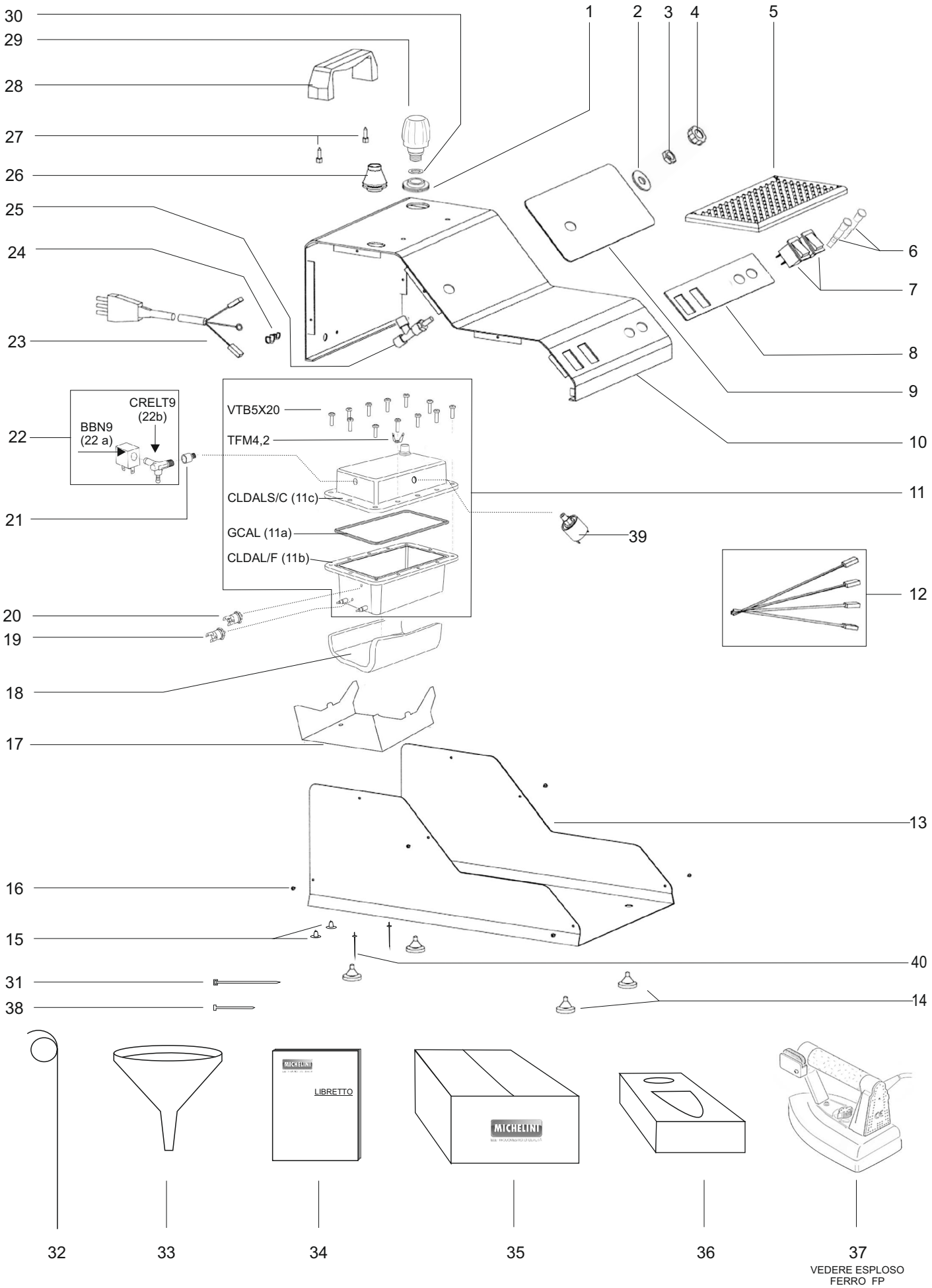

MICHELINI
SISTEMI STIRANTI DI ALTA QUALITA'
HIGH QUALITY IRONING SYSTEMS

LISTINO RICAMBI MODELLO - SPARE PARTS LIST MODEL JEMMA SUPER A-7JS

Distinta prezzi

A-7JS **Sistema stirante Jemma Super Inox**

Rif'	Codice	Descrizione	Prezzo Unitario
01	PSC20	Passacavo D. 20 SP1	4,0000
02	RNP12Z	Rondella dìa 12 zincata	0,1000
03	DDR	Dado ottone x rubinetto reg.vapore	0,5000
04	MNPR	Manopola per rubinetto reg.vapore	3,0000
05	SLTGMICHELINI	Soletta appoggiaferro antiaderente con logo	9,0000
06	SGNC1	Segnalatore neon rosso tondo 250 V fm 6,3 t.12	2,0000
07	INTRL	Interruttore Bipolare luminoso Led rosso	5,0000
08	MSC7JSI	Mascherina da pann. Jemma Super inferiore	4,0000
09	MSC7JSS	Mascherina da pann. Jemma Super superiore	6,0000
10	CRC6X/C	Carcassa Family inox coperchio	22,0000
11	CLDAL3	Caldaia alluminio 1,5 L.	60,0000
11	GCAL	Guarnizione in silicone per caldaia alluminio	6,0000
114	CLDAL/F	Caldaia alluminio fondo	35,0000
11c	CLDAL/C1,5	Coperchio caldaia alluminio stand. 1,5 lt	25,0000
12	CBGM	Cablaggio multiplo Family-Donna-Prestige	10,0000
13	CRC6X/F	Carcassa Family inox fondo	18,0000
14	PDND	Piedino nero antiscivolo dyn	1,0000
16	VTFZ3,9X9,5	Vite autofilettante 3,9x9,5 zincata	0,2000
17	SPTCJ	Supp.to Lamiera caldaia Jemma	3,0000
18	CBTA1	Coibentazione UNIVERSALE All.1lt 450x200x9,3	5,0000
19	TRMS145	Termostato per caldaia 145° automatico	6,0000
20	TRMS175M	Termostato per caldaia 175° Riarmo	8,0000
21	CF19A	Raccordo 1/8 M 1/8 F	2,0000
22	ELT9	Elettrovalvola 9 W pic. 1/8 - DN2 in EPDM-DX	14,0000
22a	BBN9	Bobina elettrovalvola piccola	8,0000
22b	CRELT9	Corpo ottone elettrovalvola 9 W piccola	6,0000
23	CVRDE	Cavo rete Shuko H05 VV-F 90° 3x1 mt2	6,0000
24	BLC	Bloccacavo piccolo di plastica nera	1,0000
25	RBN2	Rubinetto regolazione vapore piccolo	10,0000
26	PAS20/35	Passacavo 20/35 grande	4,0000
27	VTFZ4,8X16	Vite autofilettante 4,8x16 zincata	0,1000
28	MNGT	Maniglia di trasporto	6,0000
29	TPP3/8B5,5	Tappo caldaia 3/8 5,5 bar 100/15 vl	9,0000
30	GT3/8	Guarnizione Tappo 3/8 M	2,5000
31	FASNY200	Fascette nylon 200x3,6	0,3000
32	ANTL	Antenna reggicavo in acciaio singola	6,0000
33	IMBEUR	Imbuto d.6 cm	1,0000
34	ISTR	Libretto Istruzioni	2,0000
35	STS2017	Scatola Stireria Litografata Singola	9,0000
36	SCATIMB	Scatola imballo ferro singola	2,0000
37	FP	Ferro da stiro professionale	79,0000
38	FASNY98	Fascetta nylon neutra 98x2,5	0,1000
39	PRS3	Pressostato attacco 1/8 M 2,8 Bar	15,0000
40	RVTT3,2X10X10	Rivetto alluminio 3,2x10x10	0,3000

SCHEMA ELETTRICO MODELLO - ELECTRICAL SCHEME MODEL JEMMA SUPER A-7JS

SE Jemma Super

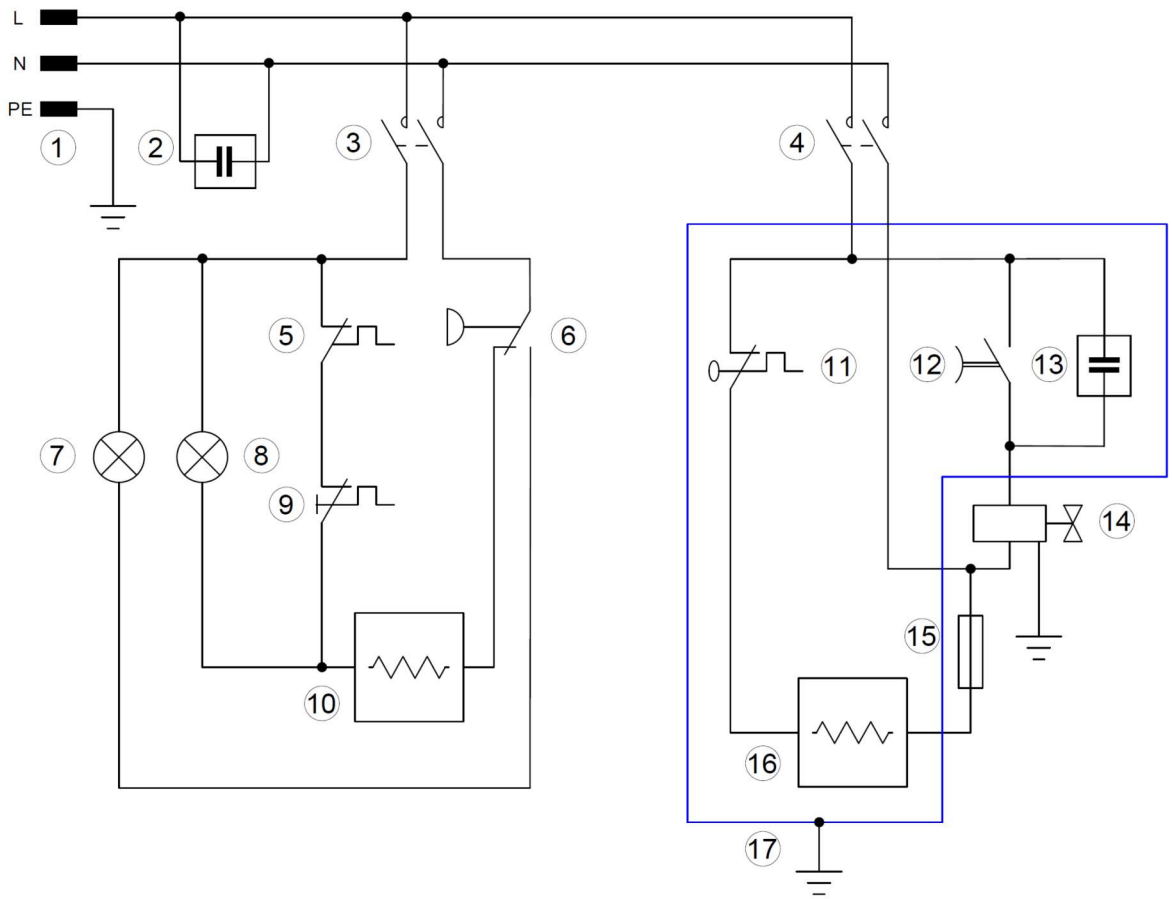

Rif.	Descrizione
1	Cavo elettrico
2	Filtro antidisturbo
3	Interruttore bipolare accensione caldaia
4	Interruttore bipolare accensione ferro
5	Termostato RA 145°C
6	Pressostato 2,8 bar
7	Segnalatore luminoso rosso pronto vapore
8	Segnalatore luminoso rosso fine acqua
9	Termostato RM 175°C
10	Resistenza elettrica caldaia
11	Termostato regolabile temperatura ferro
12	Pulsante impugnatura richiamo vapore
13	Filtro antidisturbo
14	Elettrovalvola
15	Termofusibile resistenza ferro
16	Resistenza elettrica ferro
17	Involucro ferro da stiro